CENTRO PAULA DE SOUZA

ETEC UIRAPURU

Desenvolvimento de Sistemas

Isaias Rocha De Jesus

Banco de dados II

São Paulo

2026

Sumário

Exercício 01 – Vitima: 3

Exercício 02 – Crime: 3

Exercício 03 –Funcionário: 4

Exercício 04 – Aluno: 5

Exercício 01 – Vitima:

textual:

VITIMA (vitima_id :PK, nome, cpf)

VITIMA_TELEFONE (id_telefone: PK, num_telefone, id_vitima: FK)

Lógico:

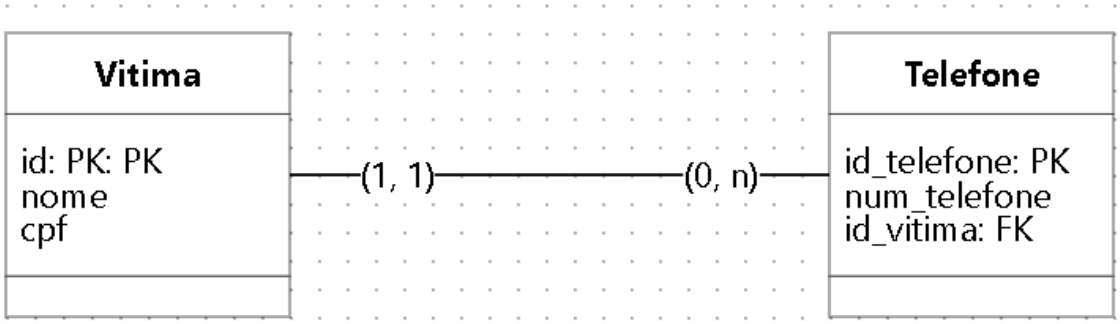

Exercício 02 – Crime:

textual:

CRIME (crime_id PK, desc_ocorrido, dt_ocorrido, id_ocorrido: PK, local_logradouro, local_bairro, local_cidade, local_stado);

lógico:

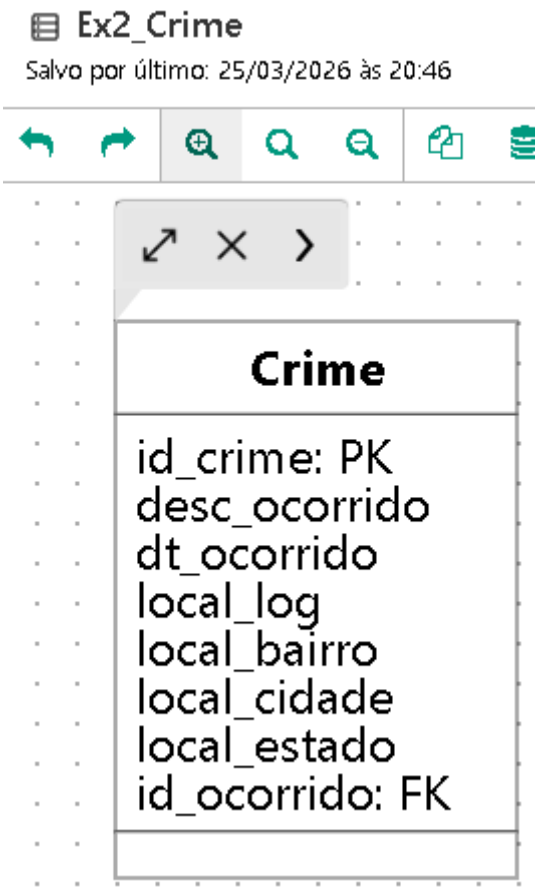

Exercício 03 –Funcionário:

Lógico:

FUNCIONARIO (Id_func FK, nome, dt_nasc, idade, endereco_log, endereco_bairro, endereco_cidade);

TELEFONE (id_telefone: PK, num_telefone, (id_func: FK, telefone);

Conceitual:

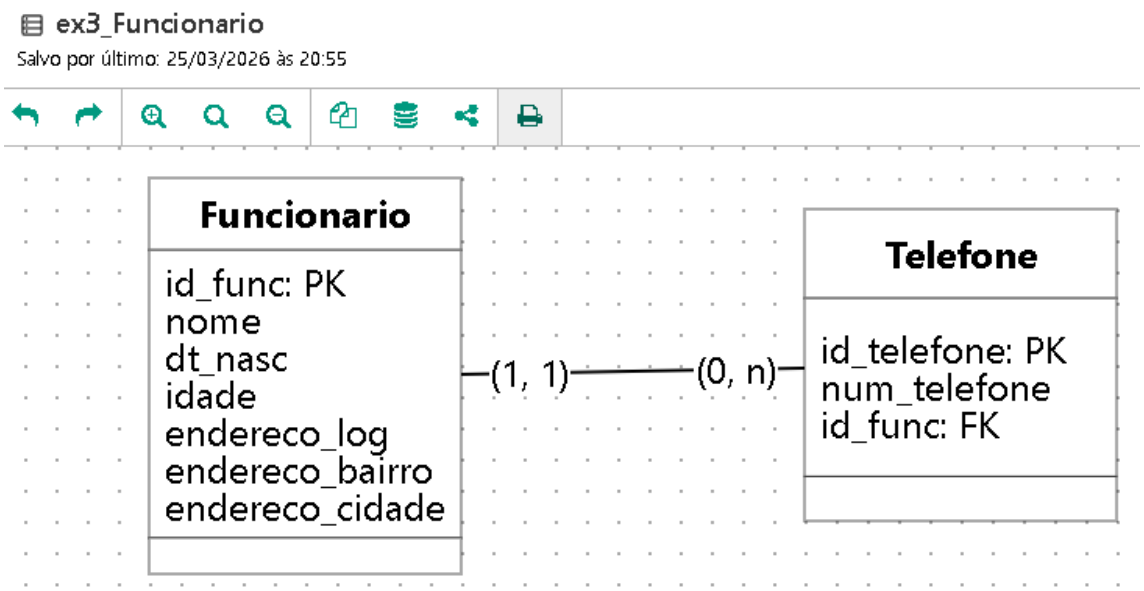

Exercício 04 – Aluno:

textual:

ALUNO (id_aluno: PK, nome)

ALUNO_NECESSIDADE_ESPECIAL (id_necessidade: PK, desc_necessidade, id_aluno: FK)

ALUNO_TELEFONE (id_telefone: PK, num_telefone, id_aluno: FK)

ALUNO_AREA_INTERESSE (id_area: PK, area_interesse, id_aluno: FK)

ALUNO_RESPONSAVEL (id_responsavel: PK, nome_responsavel, id_aluno: FK)

REQUERIMENTO (id_requerimento: PK, dt_requerimento, desc_requerimento id_aluno: FK)

Lógico:

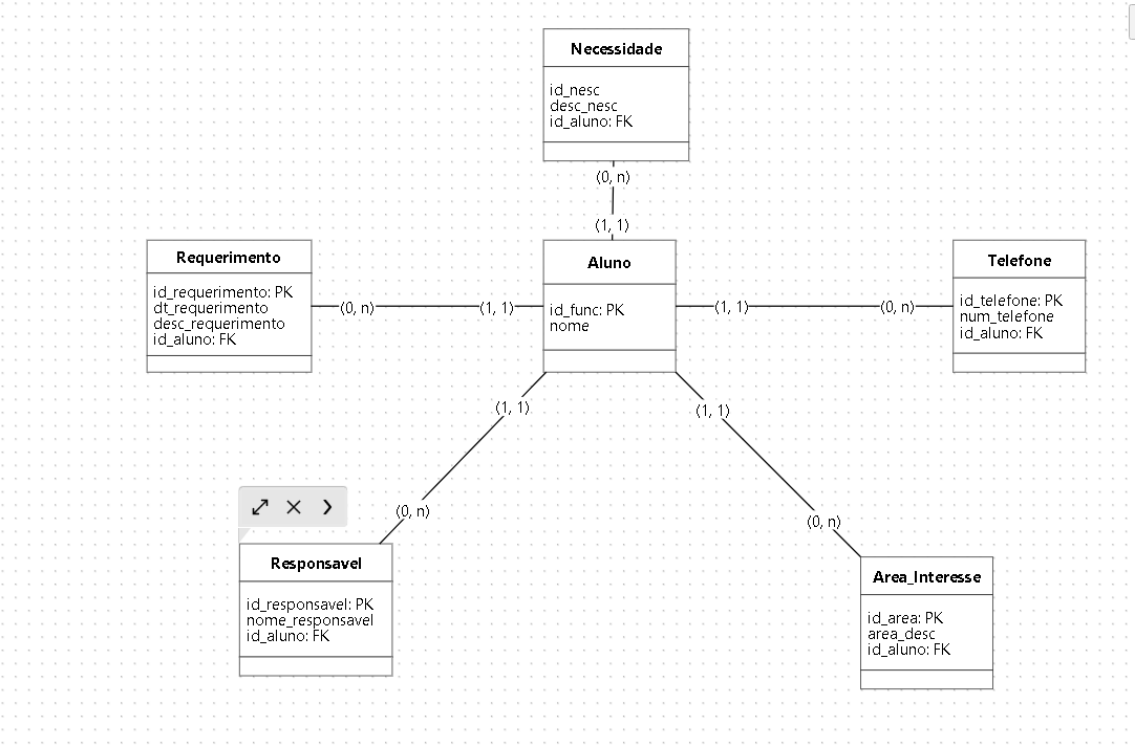
Necessidade
id_nesc
desc_nesc
id_aluno: FK
(0, n)
(1, 1)
Requerimento
id_requerimento: PK
dt_requerimento
desc_requerimento
id_aluno: FK
(0, n)
(1, 1)
Aluno
id_func: PK
nome
(1, 1)
(0, n)
Telefone
id_telefone: PK
num_telefone
id_aluno: FK
(1, 1)
(1, 1)
(0, n)
(0, n)
Responsavel
id_responsavel: PK
nome_responsavel
id_aluno: FK
Area_Interesse
id_area: PK
area_desc
id_aluno: FK